SCHEMA DI POTENZA

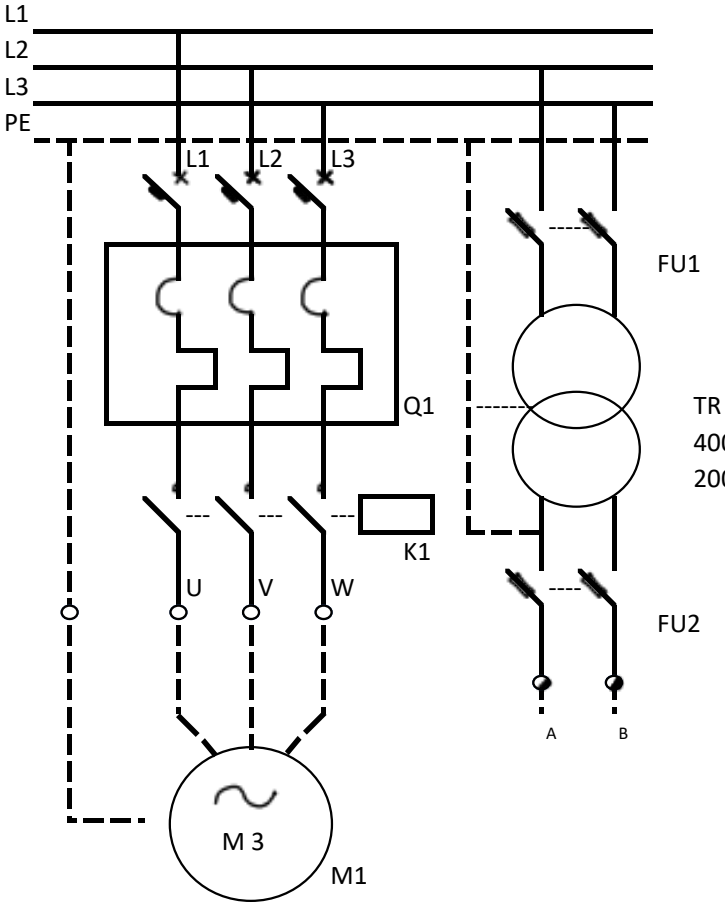

SCHEMA FUNZIONALE

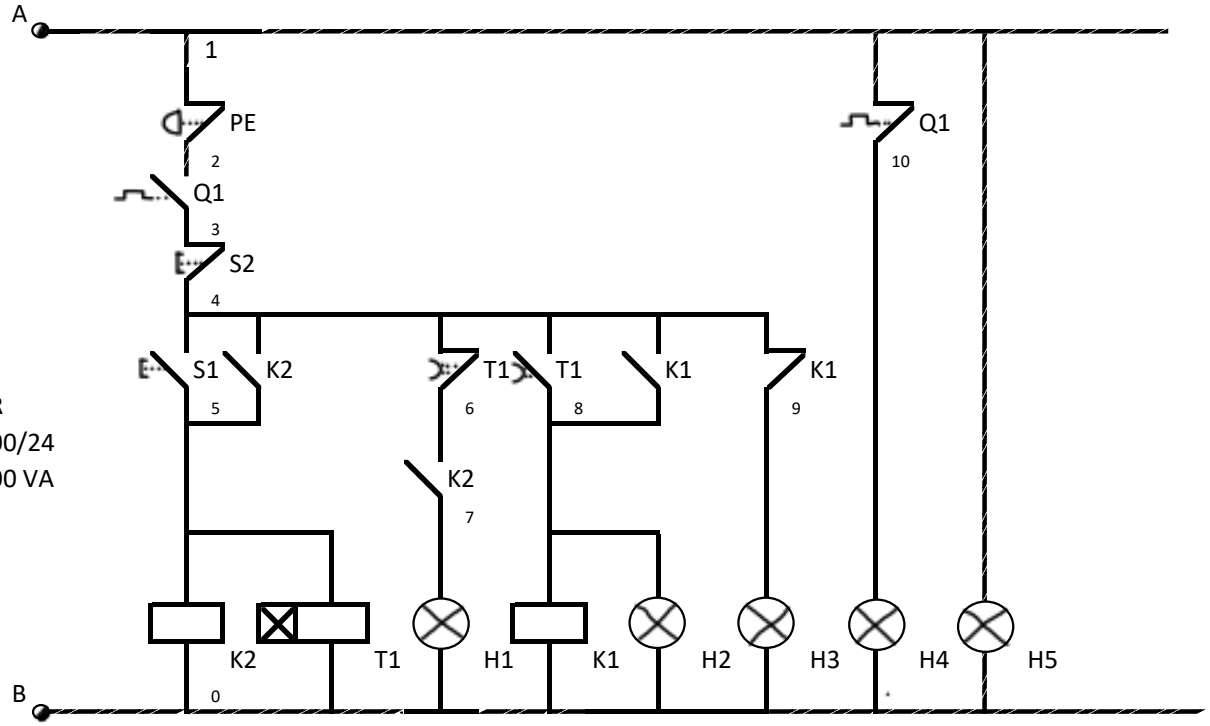

LEGENDA SPIE DI SEGNALAZIONE:

H1	SPIA CONTEGGIO IN CORSO
H2	SPIA MOTORE IN MARCIA
H3	SPIA IMPIANTO PRONTO
H4	SPIA INTERVENTO TERMICO
H5	SPIA PRESENZA TENSIONE AUX

DATA	SCUOLA
OGGETTO: SCHEMA DI AVVIAMENTO M.A.T CON RITARDO ALLA PARTENZA	
ALUNNO	TAVOLA